DESUMIDIFICADOR
F DH16

CE

José Ruela, Lda.
Estrada de Manique, 19 - 1750-166 LISBOA
Tel.: 217 542 320 // Fax: 217 542 321

vendas@joseruela.pt
www.joseruela.pt

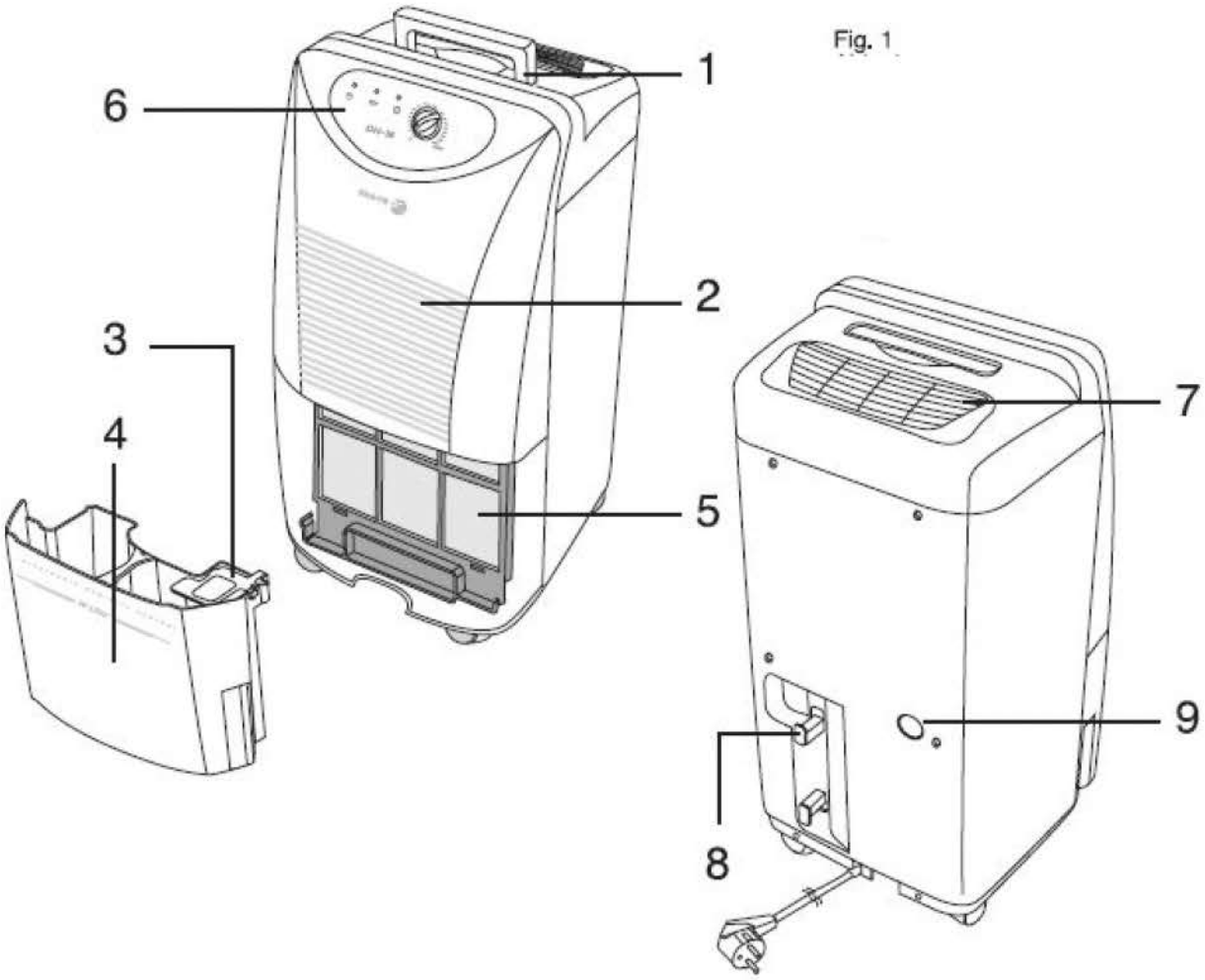

Fig. 1

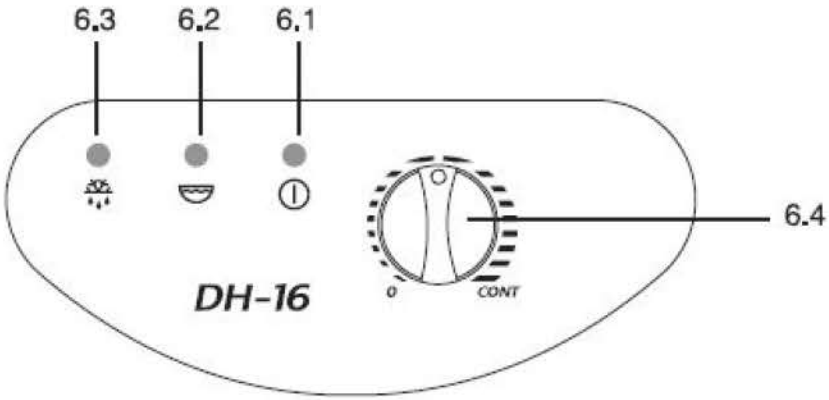

Fig. 2

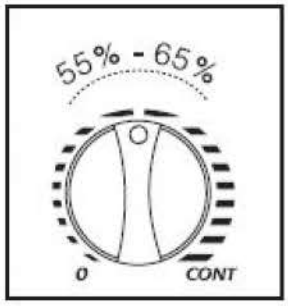

Fig. 3

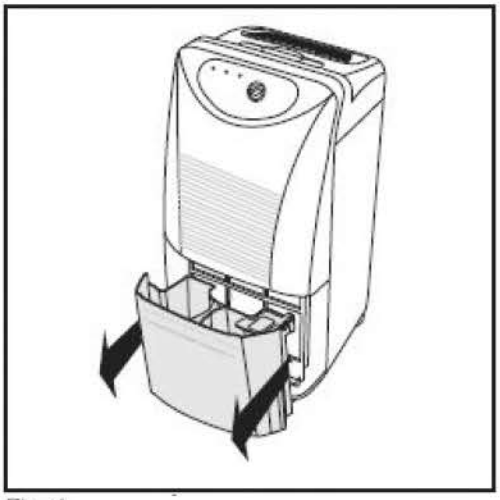

Fig. 4

Fig. 5

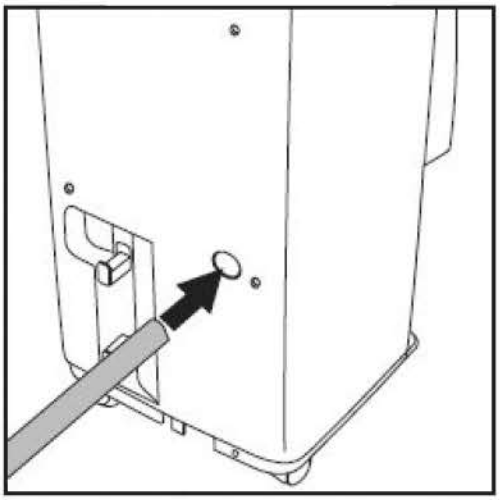

Fig. 6

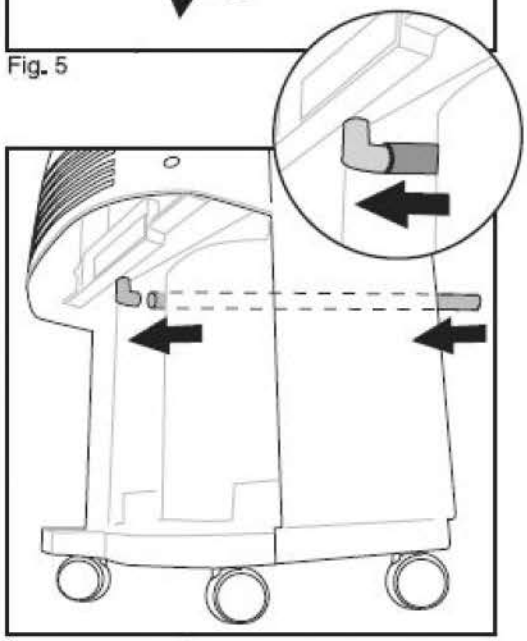

Fig. 7

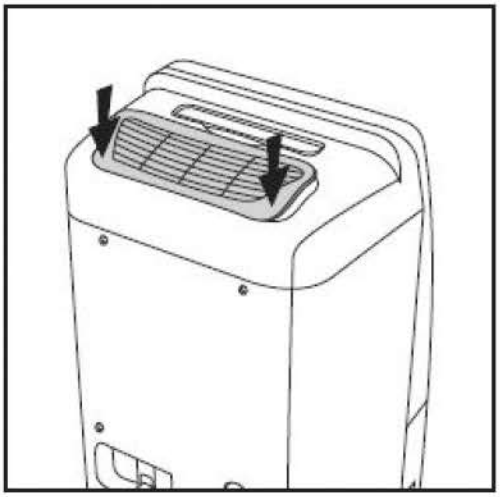

Fig. 8

1. ESPECIFICAÇÕES TÉCNICAS

Tensão / Frequência	220V-240V~50Hz
Potência	360W
Capacidade do depósito	5L
Temperaturas de trabalho	5ºC ÷35ºC

2. IDENTIFICAÇÃO DO APARELHO (Fig. 1)

1. Pega
2. Grelha de entrada de ar
3. Flutuador do depósito
4. Depósito de água
5. Filtro de entrada de ar
6. Painel de comandos
  6.1 Indicador verde de funcionamento / paragem
  6.2 Indicador vermelho de depósito cheio
  6.3 Indicador de descongelação
  6.4 Comando de humidistato
7. Grelha de saída de ar
8. Alojamento para cabo
9. Orifício de drenagem contínua

3. ADVERTÊNCIAS DE SEGURANÇA

- Antes de utilizar este aparelho pela primeira vez, leia com atenção este manual de instruções e guarde-o para posteriores consultas.
- Antes de utilizar o aparelho verificar se a tensão da rede doméstica corresponda à indicada na placa situada no aparelho.
- O aparelho deve ser instalado de acordo com a regulamentação nacional para instalações eléctricas.
- Depois de tirar a embalagem, verificar que se o aparelho encontra-se em perfeitas condições, em caso de dúvida, dirigir-se ao Serviço de Assistência Técnica autorizado mais próximo.
- Os elementos da embalagem (Bolsas de plástico, espuma de poliestireno, etc.) não devem ser deixados ao alcance das crianças porque são potenciais fontes de perigo.
- A segurança eléctrica do aparelho é garantida somente no caso de estar ligado a uma instalação com tomada de terra.
- Desaconselhamos o uso de adaptadores, cavilhas e/ou cabos de extensão. Se estes elementos forem indispensáveis, use só os que respeitem as normas de segurança vigentes, tendo cuidado para não ultrapassar o limite de potência indicado no adaptador e/ou no cabo de extensão.
- Este aparelho deve ser utilizado somente para uso doméstico. Qualquer outro uso é considerado inadequado e perigoso.
- Em caso de avaria e/ou mau funcionamento do aparelho, desligá-lo e não tentar consertá-lo. No caso de necessitar de reparação dirigir-se unicamente a um Serviço de Assistência Técnica autorizado pelo fabricante e solicitar a utilização de peças sobresselentes originais. Caso não respeite o anteriormente indicado colocará em perigo a segurança do aparelho.
- O utilizador não deve proceder à substituição do cabo. No caso de estar danificado ou tiver que ser substituído, dirigir-se exclusivamente a um Serviço de Assistência Técnica autorizado pelo fabricante. Não utilize o aparelho com o cabo ou la cavilha danificados.
- O fabricante não será responsável pelos danos que possam derivar de uma utilização inapropriada, incorrecta ou pouco adequada, ou também devido a reparações efectuadas por pessoal não qualificado.
- **IMPORTANTE: Não cobrir em nenhum caso o aparelho durante o funcionamento porque poderá provocar um sobreaquecimento perigoso.**

O uso de qualquer aparelho eléctrico requer que se respeitem algumas regras fundamentais.

EM ESPECIAL

- **Atenção:** Este aparelho, não deve ser colocado em funcionamento perto de banheiras, duches, lava-louças ou similares.
- Não instale o aparelho perto de fontes de calor, ou em espaços em que o ar possa conter gases, óleo ou enxofre, nem em áreas expostas a radiações.

Ruela EQUIPAMENTOS
José Ruela, Lda.
Estrada de Manique, 19 - 1750-166 LISBOA
Tel.: 217 542 320 // Fax: 217 542 321
vendas@joseruela.pt
www.joseruela.pt
apcer IQNet PME líder

- Não pulverizar o aparelho com água nem com líquidos inflamáveis.
- Não manipular o aparelho com as mãos molhadas.
- Não acenda / apague o aparelho ligando-o à ficha / desligando-o da ficha.
- A alteração ou a modificação das características funcionais do aparelho, podem implicar um possível perigo.
- Desligue o aparelho da ficha quando não o utilizar, antes de deslocá-lo e antes de qualquer operação de manutenção ou limpeza do mesmo.
- Ao desligar a cavilha nunca tire do cabo.
- Não coloque sobre o aparelho objectos pesados ou quentes.
- Não permita que crianças manipulem ou brinquem com o aparelho
- Não introduza objectos pelas grelhas de entrada / saída de ar devido ao perigo que pode existir com o ventilador a funcionar a alta velocidade.
- Não cubra as grelhas de entrada e de saída de ar.
- Não utilizar o aparelho em divisões estreitas e herméticas.

4. ADVERTÊNCIAS PARA UM CORRECTO FUNCIONAMENTO

- Coloque o aparelho numa superfície plana e estável
- Para garantir um correcto funcionamento, tem que se manter um espaço livre de pelo menos 50 cm à volta do aparelho.
- Fechar as portas e janelas da divisão onde o aparelho vai trabalhar.
- Os limites de temperatura da estadia para o funcionamento do aparelho são entre 5º C e 35º C. Se a temperatura estiver fora destes limites, o compressor deixará de funcionar.
- Se a temperatura ambiente for inferior a 5º C, a humidade absoluta será muito baixa, pelo que não será necessário utilizar o desumidificador.
- Quando o aparelho parar, espere cerca de 5 minutos para voltar a colocá-lo a funcionar.
- Não introduza nenhum objecto no depósito de água nem verta sobre ele nenhum líquido.

5. PAINEL DE COMANDOS (6) (FIG. 2)

6.1 Indicador verde de funcionamento paragem: Este indicador acende-se quando o aparelho começa a funcionar e apaga-se quando o aparelho pára.

6.2 Indicador vermelho de depósito cheio: Este indicador também permanece aceso quando o depósito não está colocado ou quando não está colocado correctamente. Quando este indicador se acende o aparelho apaga-se.

6.3 Indicador de descongelação: Quando este indicador permanece aceso indica que o sistema interno de descongelação está a actuar e o compressor permanece parado.

6.4 Humidistato: comando para a regulação da **H**umidade **R**elativa. Os valores da regulação estão compreendidos entre 40% e 80% HR

0 = Desconexão

Cont = Posição de funcionamento em contínuo.

A posição média (fig. 3) corresponde a 55%-65% HR

6. COLOCAÇÃO EM FUNCIONAMENTO

1. Verificar se o humidistato (6.4) está na posição "0".
2. Ligar o aparelho à rede. Verificar se o indicador vermelho de depósito cheio (6.2) encontra-se apagado. Orientar a grelha de saída de ar (7) pressionando sobre ela (Fig. 4)
3. Rodar o humidistato (6.4) para a posição "Cont" de funcionamento contínuo. O indicador de funcionamento / paragem verde (6.1) acende-se.
   Manter o humidistato (6.4) nesta posição até que a humidade relativa do ambiente desça para o nível desejado. Então, rode o humidistato (6.4) lentamente em sentido inverso justamente até que o aparelho pare e o indicador verde (6.1) se apague. Nesta posição o aparelho começará a funcionar e parará automaticamente

mantendo o grau de humidade fixado. As boas condições ambientais para o bem-estar estão entre 50% - 60% de humidade relativa.

4. Para parar o aparelho rodar o humidistato (6.4) para a posição "0" e desligá-lo da rede.

Aviso: Se o grau de humidade pré-fixado for superior ao grau de humidade do ambiente, o desumidificador não funcionará.

7. EVACUAÇÃO DA ÁGUA DE CONDENSAÇÃO

A saída da água de condensação pode ser feita de duas formas:

Depósito (4):

A água de condensação é recolhida directamente no depósito (4).

Quando o depósito fica cheio, acende-se o indicador vermelho do painel de comandos (6.2) e o aparelho desliga-se automaticamente.

É necessário esvaziar o conteúdo do depósito e voltar a colocá-lo correctamente no seu lugar (Fig. 4) para que o indicador vermelho (6.2) se apague e o aparelho volte a funcionar.

Atenção: Não utilize o depósito para parar / acender o aparelho, porque o funcionamento interrompido do compressor poderia danificá-lo.

Drenagem contínua (9)

A água de condensação pode ser conduzida a um dreno, através do tubo de drenagem ligado à saída da água de condensação. Para isso, proceda da seguinte forma:

1. Retirar o depósito do seu alojamento (Fig. 5)
2. Perfurar com um objecto afiado o orifício de passagem do tubo de drenagem (Fig. 7)
3. Introduzir através do orifício perfurado, o extremo do tubo de plástico e ajustá-lo ao racord de saída da água de condensação (Fig. 8). Conduzir o outro extremo a um dreno.
4. Colocar o depósito no seu alojamento para que o indicador vermelho (6.2) se apague e o aparelho funcione.

8. MANUTENÇÃO E LIMPEZA

Antes de realizar qualquer operação de manutenção e limpeza, desligar o aparelho da tomada.

Limpar o exterior do aparelho com um pano suave ligeiramente humedecido.

Não pulverize o aparelho com água nem dissolventes ou similares. Não utilizar agentes abrasivos para a limpeza.

Limpeza do filtro:

O filtro deve ser limpo uma vez por semana.

Antes de retirar o filtro do seu alojamento, esvazie o depósito (Fig. 5).

Para tirar o filtro do seu alojamento retire-o até abaixo (Fig. 6).

Pode aspirar a sujidade acumulada no filtro com o aspirador. Se a sujidade for muito intensa, pode lavá-lo em água tépida saponácea. Limpe-o e espere que seque completamente antes de voltar a colocá-lo no seu alojamento.

Não expor o filtro à acção dos raios solares para secá-lo.

9. GUIA PARA A SOLUÇÃO DE PROBLEMAS

Em seguida sugerimo-lhe possíveis causas que deverá verificar antes de chamar o Serviço de Assistência Técnica. Se depois de comprovar as indicações dadas por nós não conseguir por o aparelho a funcionar, ponha-se em contacto com o serviço de assistência técnica.

Não faz nenhum outro tipo de manipulação no aparelho, não substitua ou repare os componentes eléctricos.

Se recorrer ao serviço de assistência técnica nos casos que iremos expor a seguir, terá que ser responsável pelos gastos produzidos, inclusivé durante o período de vigência da garantia.

O aparelho não funciona

- A ficha está solta?
- O fusível fundiu-se?
- Houve um apagão?

- O depósito de água está bem colocado?
- O depósito está cheiro?

A capacidade de desumidificação é baixa

- O filtro de ar está sujo?
- A temperatura da divisão é demasiado baixa?
- A entrada ou a saída de ar encontra-se bloqueada?
- Foi seleccionado um grau de humidade superior ao grau de humidade do ambiente?

Não alcança o grau de humidade pré-fixado depois de um longo período de funcionamento

- A porta ou a janela é aberta com demasiada frequência?
- Existe algum aparelho que gere humidade?
- A divisão é demasiado grande?

Faz demasiado ruído durante o funcionamento

- O solo é irregular ou demasiado macio?
- O aparelho encontra-se devidamente colocado?

10. INFORMAÇÃO PARA A GESTÃO CORRECTA DOS RESÍDUOS DE APARELHOS ELÉCTRICOS E ELECTRÓNICOS

No fim da sua vida útil, o produto não deve ser eliminado juntamente com os resíduos urbanos. Pode ser depositado nos centros especializados de recolha diferenciada das autoridades locais ou, então, nos revendedores que forneçam este serviço. Eliminar separadamente um electrodoméstico permite evitar possíveis consequências negativas para o ambiente e para a saúde pública resultantes de uma eliminação inadequada, além de que permite recuperar os materiais constituintes para, assim, obter uma importante poupança de energia e de recursos.
Para sublinhar a obrigação de colaborar com uma recolha selectiva, no produto aparece a marcação que se apresenta como advertência da não utilização de contentores tradicionais para a sua eliminação.
Para mais informações, contactar a autoridade local ou a loja onde adquiriu o produto.

	DH -16
DADOS TÉCNICOS	
Potência (W)	360
ABSORVIDA Amp (atual)	1,9
Painel de controle	ANALOG
AIR MAX vazão. (m3 / h)	130
MAX SPEED nível do som. (DB)	45
Tipo de refrigerante	R- 134A
Umidostato ADJUSTABLE	40-80%
N º de velocidades	1
Temperatura de Operação (º C)	•
NÚMERO DE RODAS	4
BENEFÍCIOS	
Desumidificação capacidade para 26,7 º C (L / dia)	8
Desumidificação capacidade a 30 ° C (L / dia)	16
Ideal para salas de até	80
Capacidade do tanque (L)	5
Indicador de desemprego até	•
Full indicador tanque	•
Tanque removível	•
Filtro de ar de admissão	•
Desligamento automático tanque cheio	•
Filtro de ar	•
POSSIBILIDADE DE FUGA contínuo para DRAIN	•
Cordão	•
degelo automático	•

Ruela EQUIPAMENTOS
José Ruela, Lda.
Estrada de Manique, 19 - 1750-166 LISBOA
Tel.: 217 542 320 // Fax: 217 542 321
vendas@joseruela.pt
www.joseruela.pt